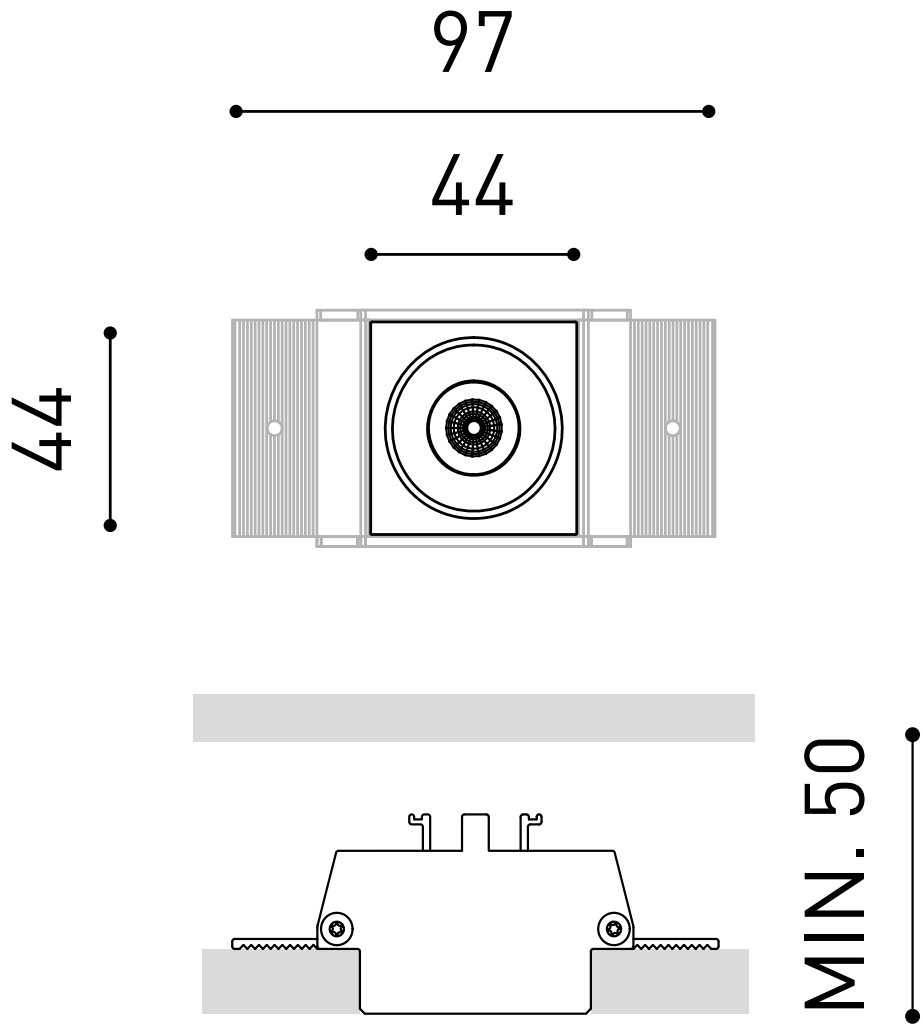
97
44
44
MIN. 50